Fettabscheider SF

NEUTRAtip NS 4-800

Probenahmeschacht

NEUTRAcheck

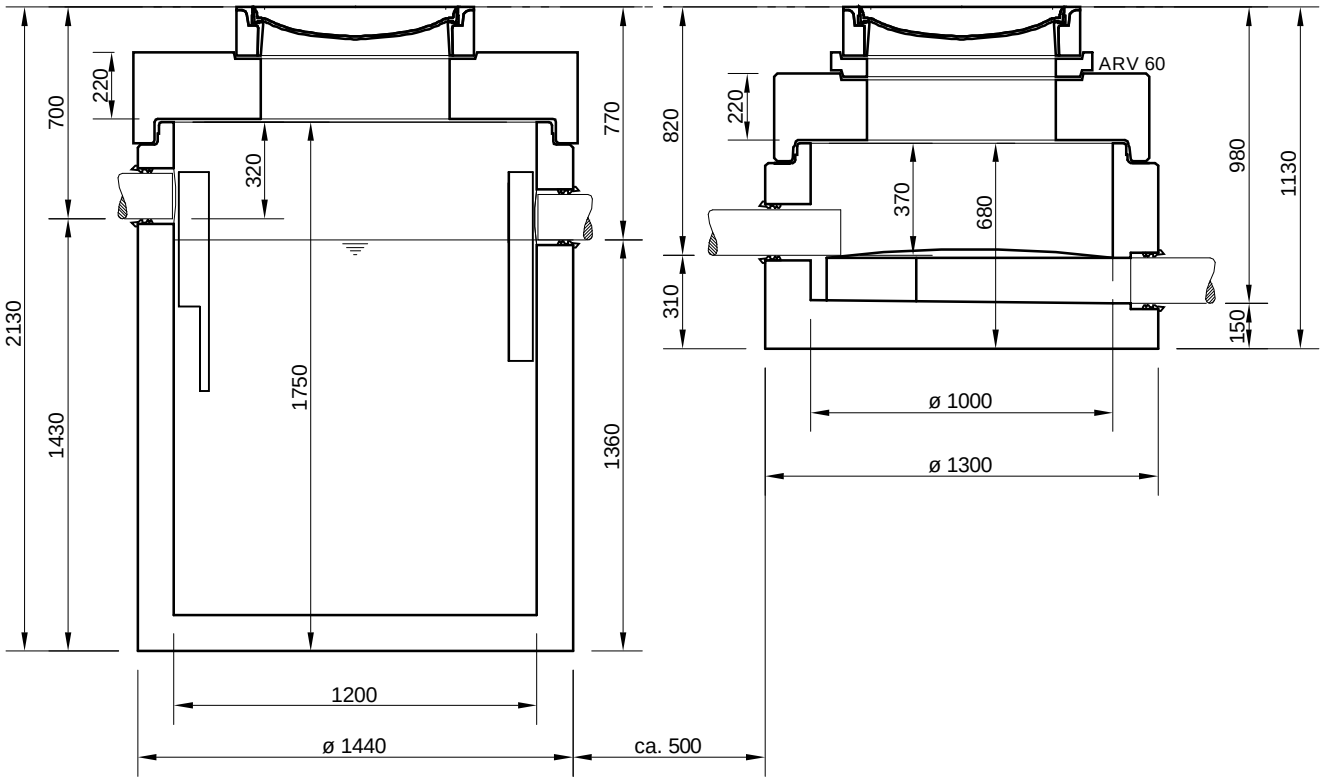

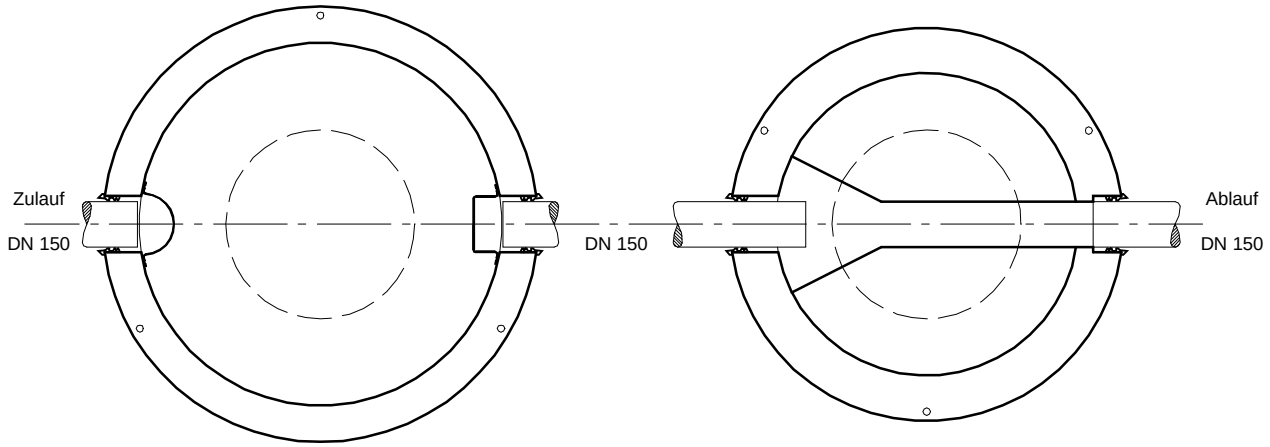

Abdeckungen: Klasse D 400

- Die Höhen der bauseitigen Mörtelfugen sind mit 10 mm angenommen,

- Toleranzen der Betonteile nach DIN 4034

Auf ausreichende Be - und Entlüftung der Abscheideranlage und der Rohrleitungen ist zu achten !

mall umweltsysteme

Hüfinger Straße 39-45 • D-78166 Donaueschingen

Telefon 0 771/8005- 0 • Telefax 0 771/8005 - 100

Änderungen vorbehalten

Zust.	Änderung	Datum	Name

	Datum	Name
Bearb.	31.10.11	FSchoend
Gepr.		
Sachbe.		
AB - Nr.		
Art.-Nr.		
Werkstoff		

Benennung: .

Zeichnungs-Nr.: AT-S-F-10085

Maßstab: 1:25 A4

Blatt von Blatt

Für diese Technische Zeichnung behalten wir uns alle Rechte vor