Schnitt

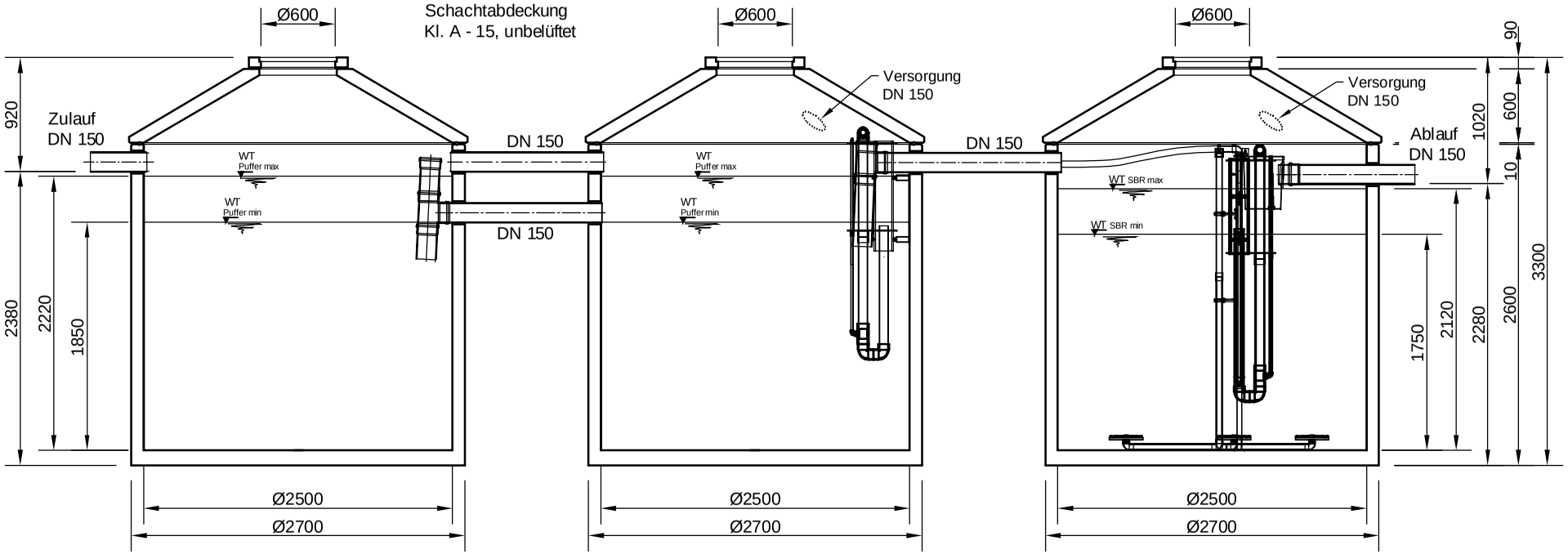

Grundriss

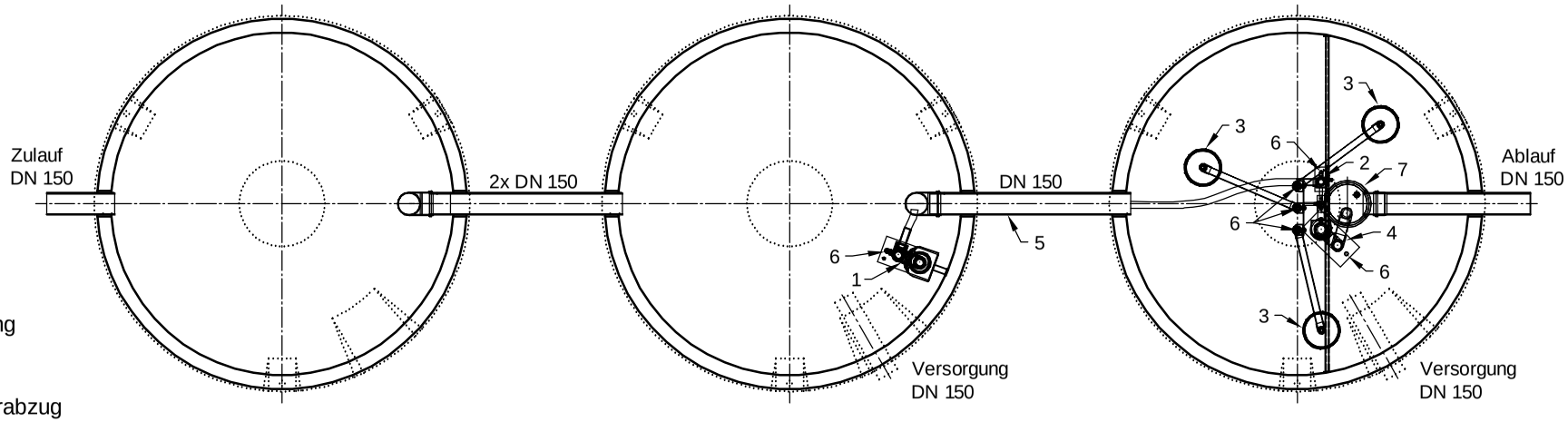

1 Heber Beschickung
2 Heber ÜS
3 Tellerbelüfter
4 Heber Klarwasserabzug
5 Notüberlauf
6 Luftanschlüsse
7 Probenahme mit Notüberlauf

mall
umweltsysteme
Hüfinger Straße 39-45 • D-78166 Donaueschingen
Telefon 0 771/8005- 0 • Telefax 0 771/8005 - 100

Änderungen vorbehalten

Zust.	Änderung	Datum	Name

	Datum	Name
Bearb.:	28.04.14	RMerk
Gepr. :		
Norm :		
Sachbearbeiter :		
Werkstoff:		

Für diese Technische Zeichnung behalten wir uns alle Rechte vor

Benennung:
SanoClean, activeline, S/M, 40 EW K25, Serienzeichnung

Zeichnungs-Nr.:
KT-S-SCB-10376

Ers.f.:
Ers.d.:

Masstab:
1:50

Blatt
von Blatt