MALL-Kleinkläranlage

Dreikammergrube ohne Abwasserbelüftung

Typ 3K 5500 - Nennvolumen 5,5 m³

Falzausbildung DIN 4034-2

Schachtabdeckung Kl. A - 15

SCHNITT

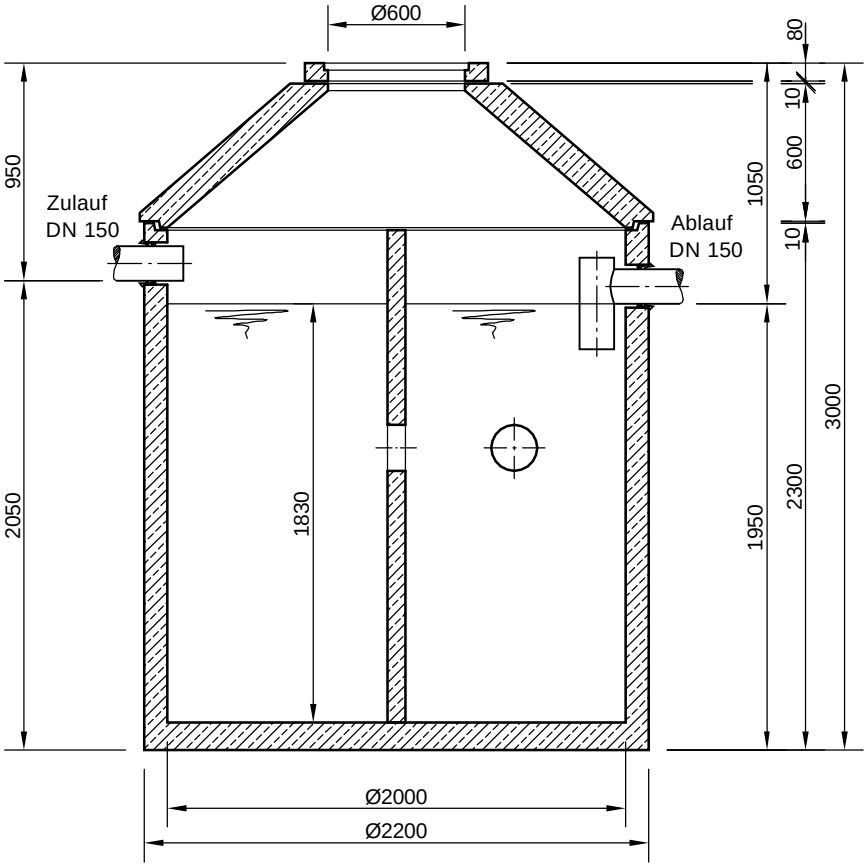

GRUNDRISS

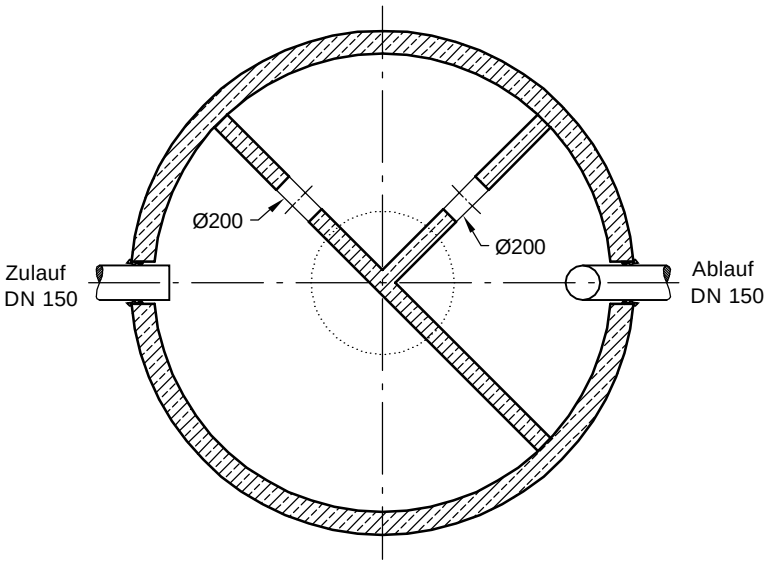

mall umweltsysteme Hüfinger Straße 39-45 • D-78166 Donaueschingen Telefon 0 771/8005- 0 • Telefax 0 771/8005 - 100	Änderungen vorbehalten	Zust. / Änderung / Datum / Name	Bearb.: 30.04.12 RMerk Gepr. : Norm : Sachbearbeiter : Werkstoff:	Benennung: Mall-Kleinkläranlage, 3K 5500	Masstab: 1:33		
				Zeichnungs-Nr.: KT-S-MK-10021	Blatt / von Blat		
			Für diese Technische Zeichnung behalten wir uns alle Rechte vor	Ers.f.:	Ers.d.:		