MALL-Kleinkläranlage

Dreikammergrube ohne Abwasserbelüftung
Typ 3K 6900 - Nennvolumen 6,9 m³
Falzausbildung DIN 4034-2

Schachtabdeckung Kl. A - 15

SCHNITT

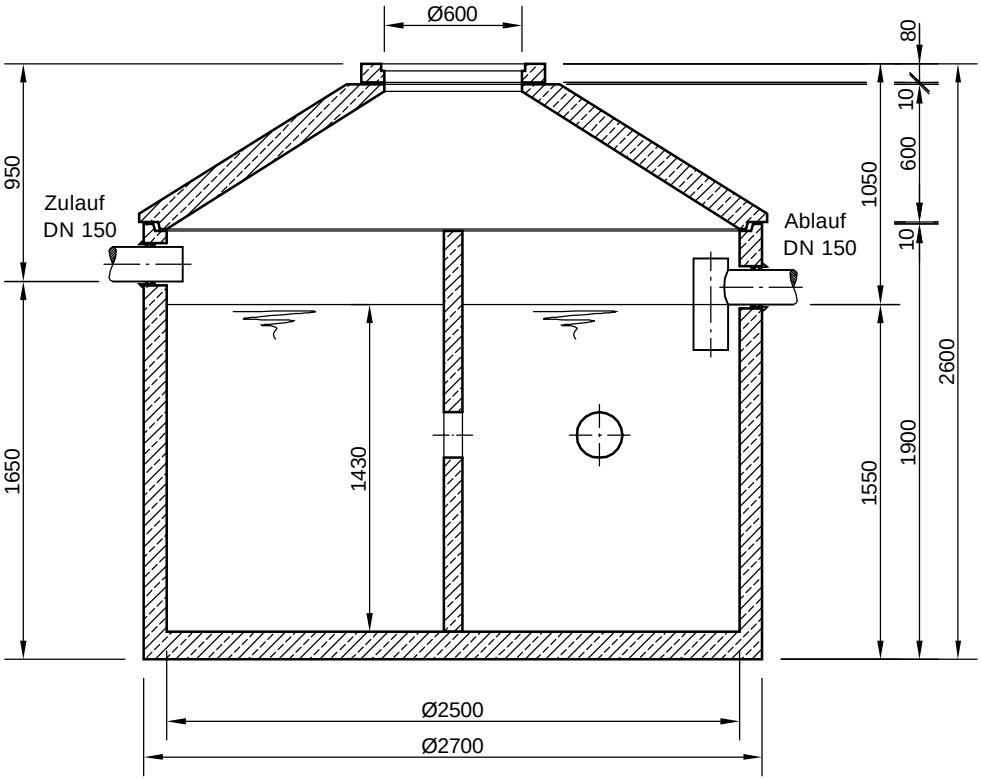

GRUNDRISS

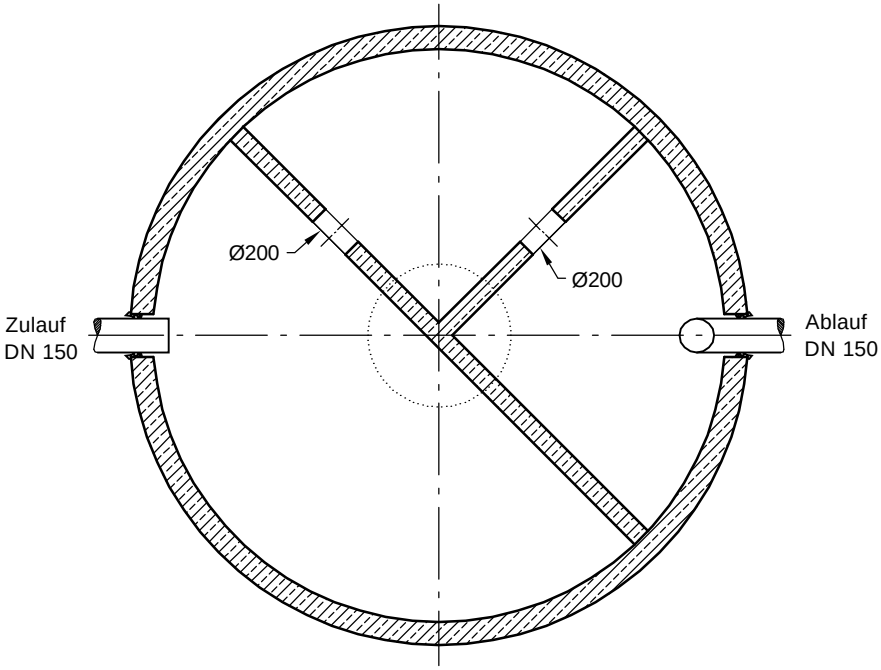

mall umweltsysteme Hüfinger Straße 39-45 • D-78166 Donaueschingen Telefon 0 771/8005- 0 • Telefax 0 771/8005 - 100	Änderungen vorbehalten				Datum	Name	Benennung: · Mall-Kleinkläranlage, 3K 6900	Masstab: 1:33
				Bearb.:	30.04.12	RMerk		
				Gepr. :				
				Norm :				
				Sachbearbeiter :				
				Werkstoff:			Zeichnungs-Nr.: KT-S-MK-10023	Blatt / von Blat
	Zust.	Änderung	Datum	Name				
	Für diese Technische Zeichnung behalten wir uns alle Rechte vor						Ers.f.:	Ers.d.: