# Mall-Regenspeicher Family
# F 6500
# Nutzvolumen 6,50 m³

Schachtabdeckung Klasse A

## Schnitt A-A

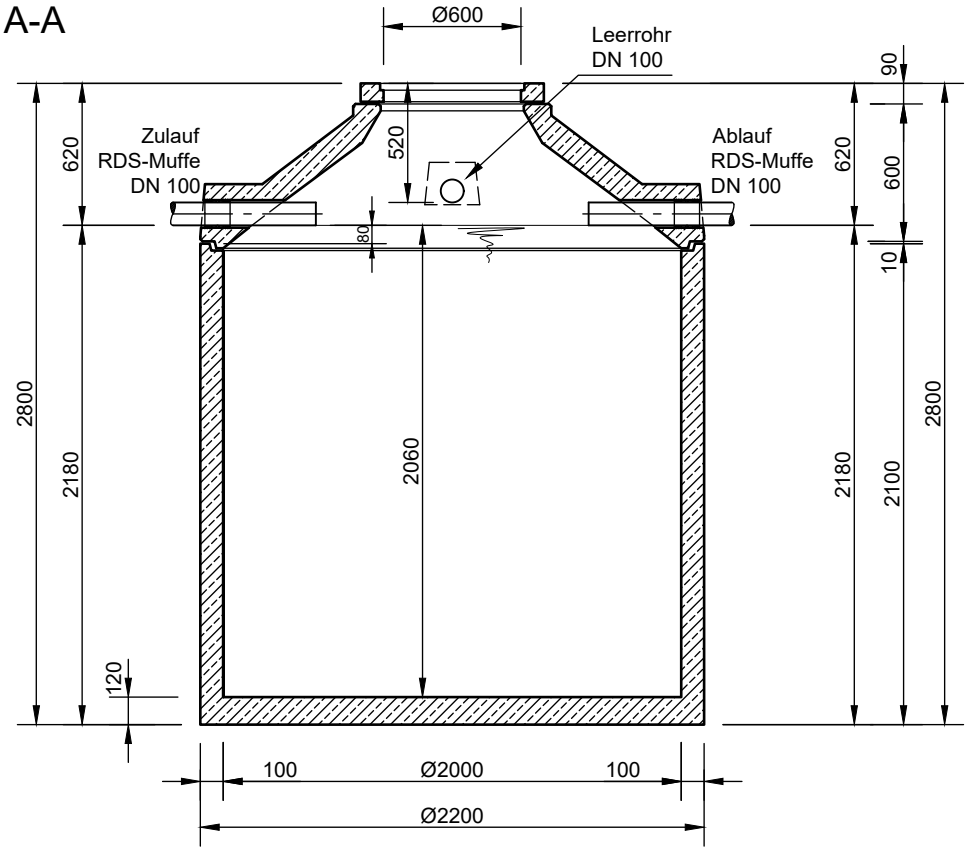


## Grundriss

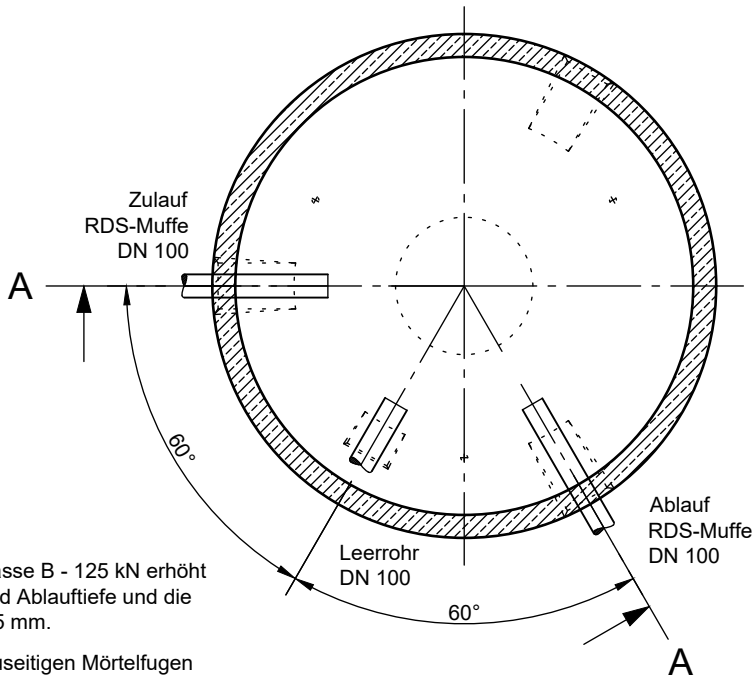


- Mit Abdeckung Klasse B - 125 kN erhöht sich die Zulauf- und Ablauftiefe und die Gesamttiefe um 45 mm.
- Die Höhen der bauseitigen Mörtelfugen sind mit 10 mm angenommen.
- Toleranzen der Betonteile nach DIN 4034.

mall umweltsysteme

| Rev. | Beschreibung | Datum | Bearbeitet |
|---|---|---|---|
| - | Zur Ansicht | 11.12.2017 | MReichma |
| A | Zeichnungskopf | 11.01.2022 | KSchelbl |

| | | | |
|---|---|---|---|
| Datum | 11.01.2022 | Erstellt | kschelbl |
| Ersatz für | | Geprüft | |
| Gewicht | | Sachbear. | Lienhard |
| Werkstoff | | Beleg-Nr. | |
| | | SAP - Mat. | |

Benennung: Mall-Regenspeicher Family F 6500

Maßstab: 1:33

Format: A4

Zeichnungs-Nr.: RW-S-RB-20417 A

Blatt -

Alle Rechte und Änderungen vorbehalten